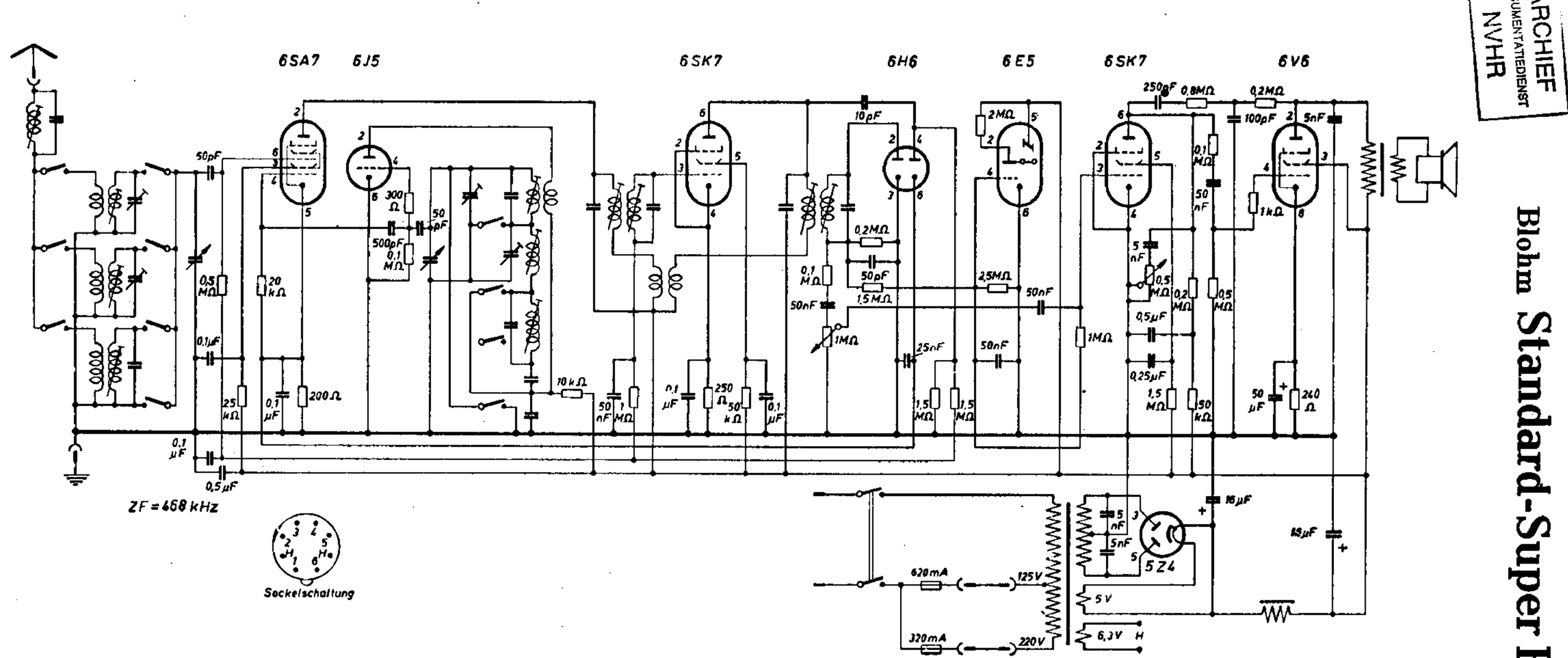

Blohm Standard-Super HS 6823

ARCHIEF
DOCUMENTATIEDIENST
NVHR